3 611 B64 001

Issue / Stand } 14-04-03

Fig./Abb. 1

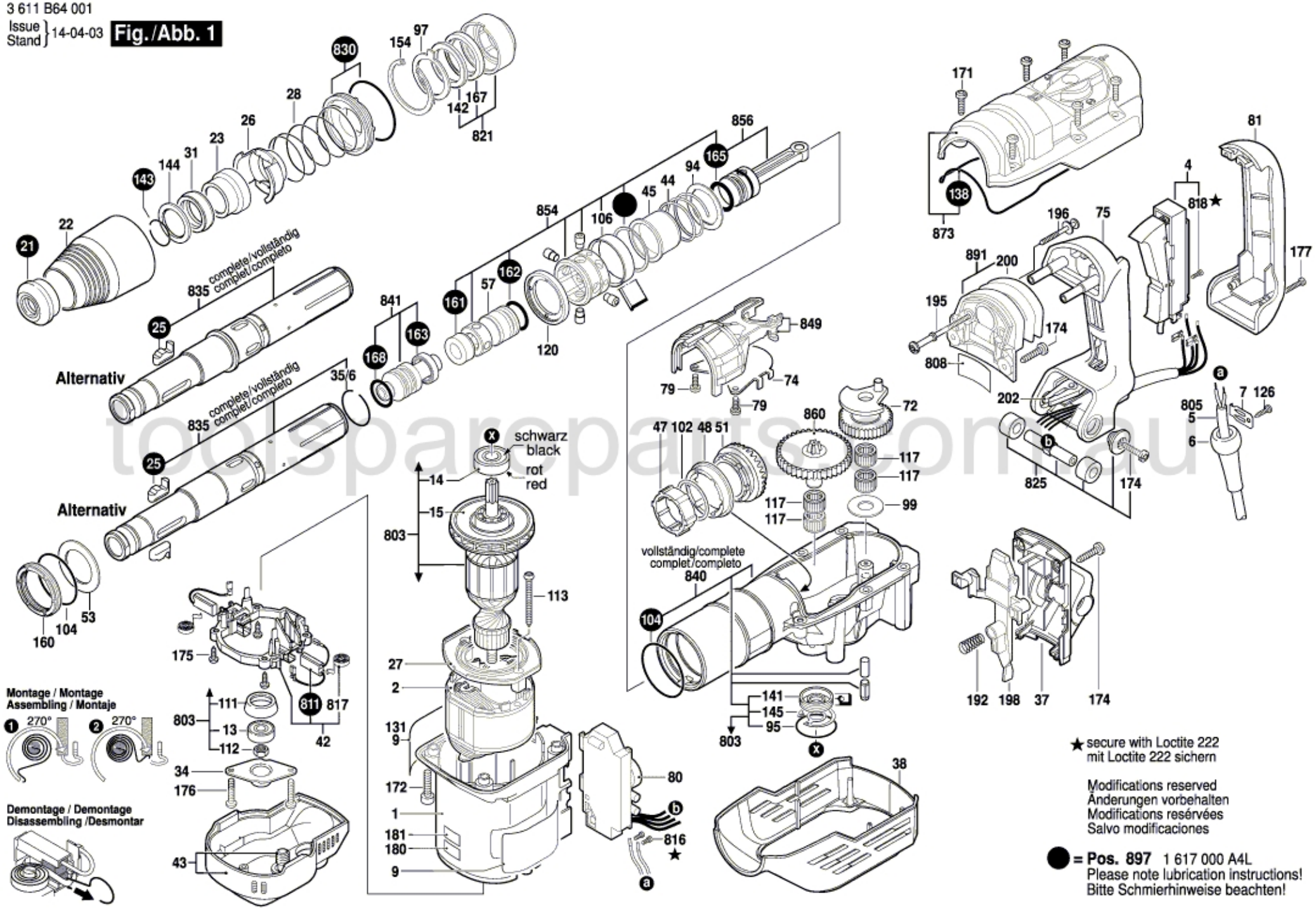

★ secure with Loctite 222
mit Loctite 222 sichern

Modifications reserved
Änderungen vorbehalten
Modifications resérvées
Salvo modificaciones

● = **Pos. 897** 1 617 000 A4L
Please note lubrication instructions!
Bitte Schmierhinweise beachten!

toolspareparts.com.au